Relé monofásico para raíl DIN (AC & conmutación en paso por cero)

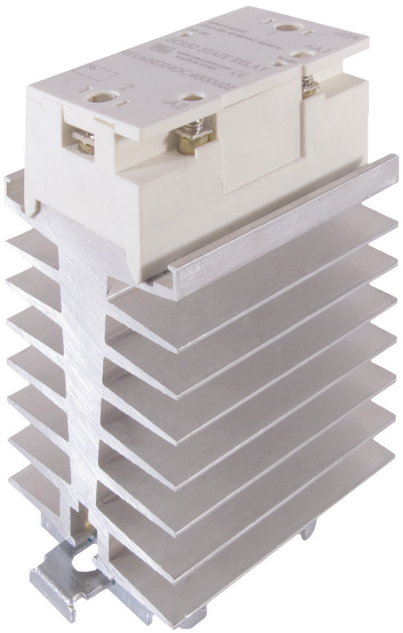

» Relé de estado sólido AC de conmutación en paso por cero.
» Rango de entrada: 5 - 24 VDC.
» Máxima corriente de carga (AC1 a 25° C): 25, 60 A.
» Rango de operación: 48 - 480 VAC.
» Rango de frecuencia: 47 - 63 Hz.
» Máximo pico de tensión no repetitivo: 1.000 Vp.
» 2 LED de indicación (entrada / salida).
» Tapa protectora extraíble para mayor seguridad (IP 20).
» Disipador incorporado.
» Se puede montar directamente en carril DIN mediante el clip para raíl DIN.

Modelos y referencias

Paso por cero	Tensión de control	Tensión nominal	Intensidad nominal	Referencia
Sí	5 - 24 VDC	48 - 480 VAC	25 A	RS1A0R024DC480025Z
			60 A	RS1A0P032DC480060Z

Especificaciones

ESPECIFICACIONES GENERALES	
Aislamiento dieléctrico (entre entrada y salida)	2.500 VAC
Temperatura de funcionamiento	-40 a 80° C
Temperatura de almacenamiento	-45 a 85° C
Humedad ambiental de funcionamiento	Hasta 85%
Marcado CE	Sí

ESPECIFICACIONES DE ENTRADA	
Rango de tensión de control	5 - 24 VDC
Máxima corriente de entrada	16/18 mA @= 5 V / 24 V
Tensión a la conexión	2,2 VDC
Tensión a la desconexión	2,2 VDC
Máxima tensión inversa	24 VDC
Máximo retardo a la conexión	10 ms
Máximo retardo a la desconexión	10 ms

ESPECIFICACIONES DE CARCASA		
Dimensiones (L x A x A mm)	75 x 35 x 100	80 x 70 x 105
Peso	200 g	340 g
Base metálica	Aluminio niquelado	
Par de apriete: borna de control (M3x6)	1,2 Nm	
Par de apriete: borna de alimentación (M5x9)	2,4 Nm	

ESPECIFICACIONES DE SALIDA		
Máxima corriente de carga		
(AC51 @ Ta = 25° C)	25 A	60 A
(AC53a @ Ta = 25° C)	5 A	15 A
Rango de tensión de carga	48 - 480 VAC	
Rango de frecuencia	47 - 63 Hz	
Máximo pico de tensión no repetitivo	1.000 Vp	
Máximo pico de corriente no repetitivo (t = 10 ms)	350 Ap	630 Ap
Máxima corriente de fuga (t = 25° C)	3 mA	
dv / dt mínima a la desconexión	500 V / µs	
Máxima caída de tensión en funcionamiento	1,2 VAC	
Mínima corriente en la carga	0,1 A	
I^2t (10 ms) (datos orientativos)	625 A^2s (25 A) 2.025 A^2s (60 A)	

Dimensiones

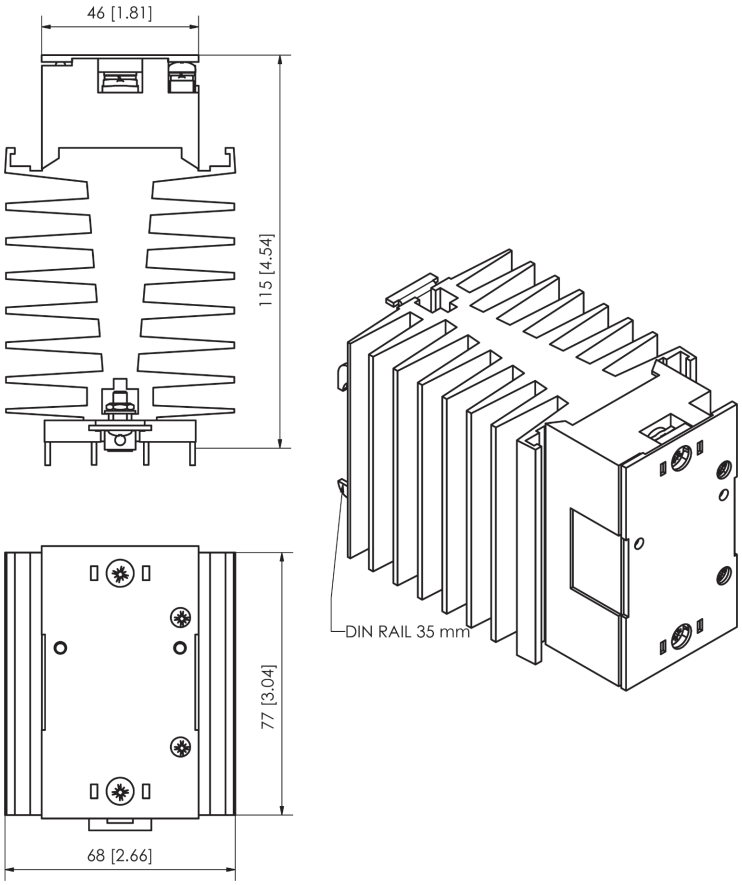

Diagrama de circuito

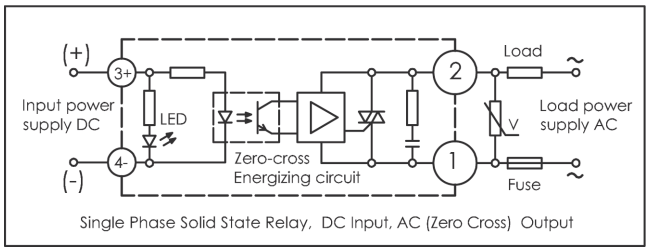

Corriente de carga vs. temperatura ambiente

Relé de estado sólido para raíl DIN (AC, 25 A)

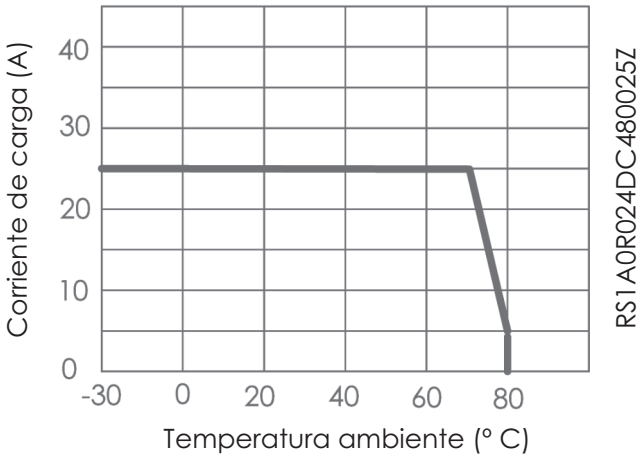
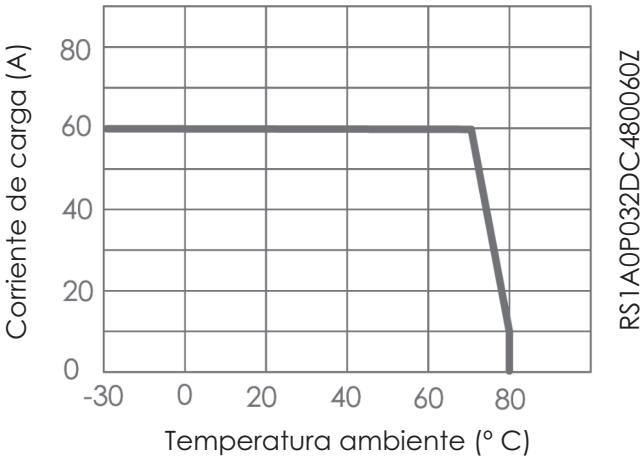
Relé de estado sólido para raíl DIN (AC, 60 A)